Glutz

Access Since 1863

STG 10 157 K

Paumelle STG

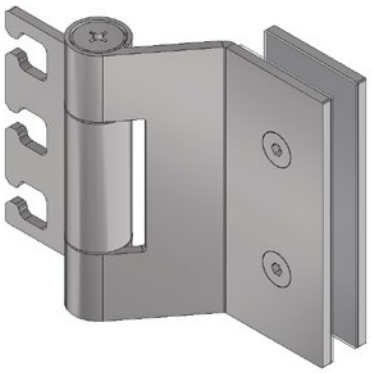

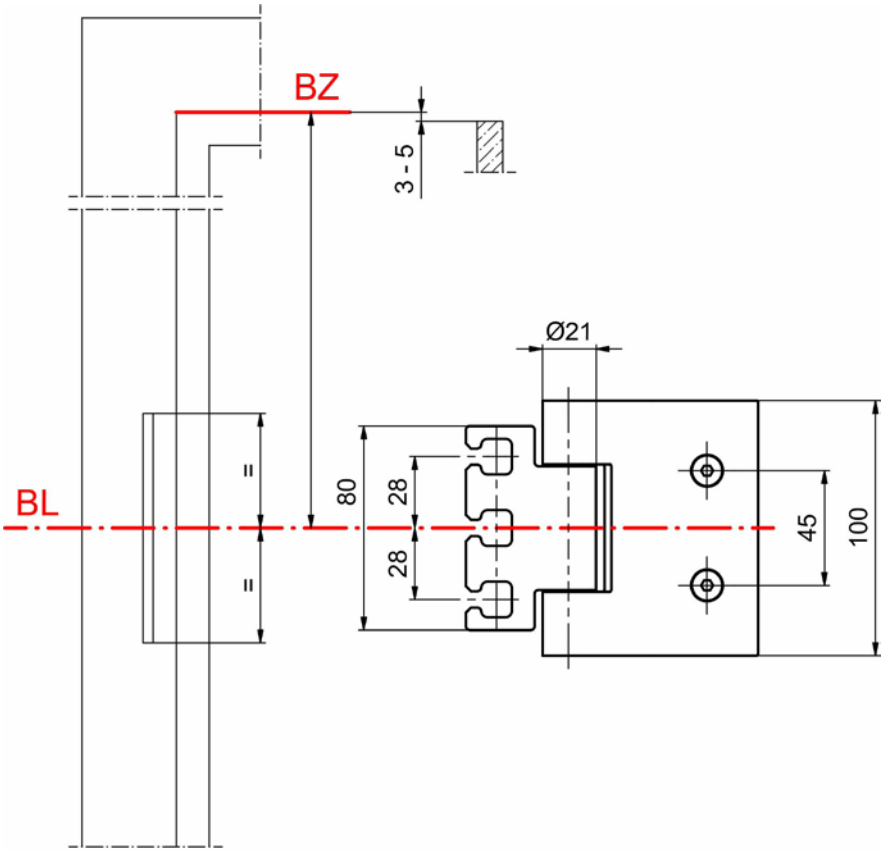

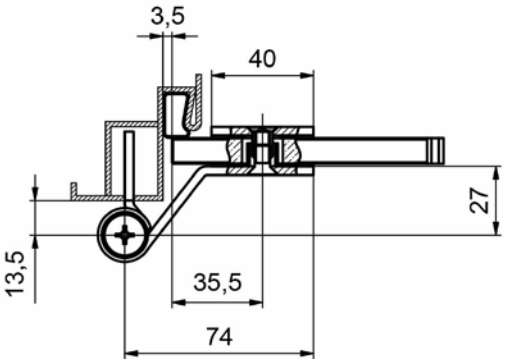

Profil de produit

Pour portes en verres
A monter sur des huisseries en bois, en acier et en aluminium
Pour poches 3D STX réglables
Cheville à vis intégrée résistant à la torsion
Paliers invisibles

Exécution standard

Acier inox mat
Taille : 100 mm
Diamètre de rouleau : 21 mm
Hauteur de rouleau : 100 mm
Hauteur de talon : 100 mm
Epaisseur : 3,5 mm
Capacité de charge : 60 kg
(2 paumelles par vantail 1 x 2 m)

Options

Exécution :
Tige de sécurité (AS)
Tête décorative ZK
Surfaces :
Peinture RAL
Revêtement PVD
Chrome brillant
Doré brillant