Glutz

Access Since 1863

STN 16 156

Paumelle STN

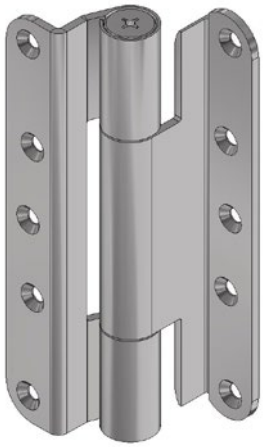

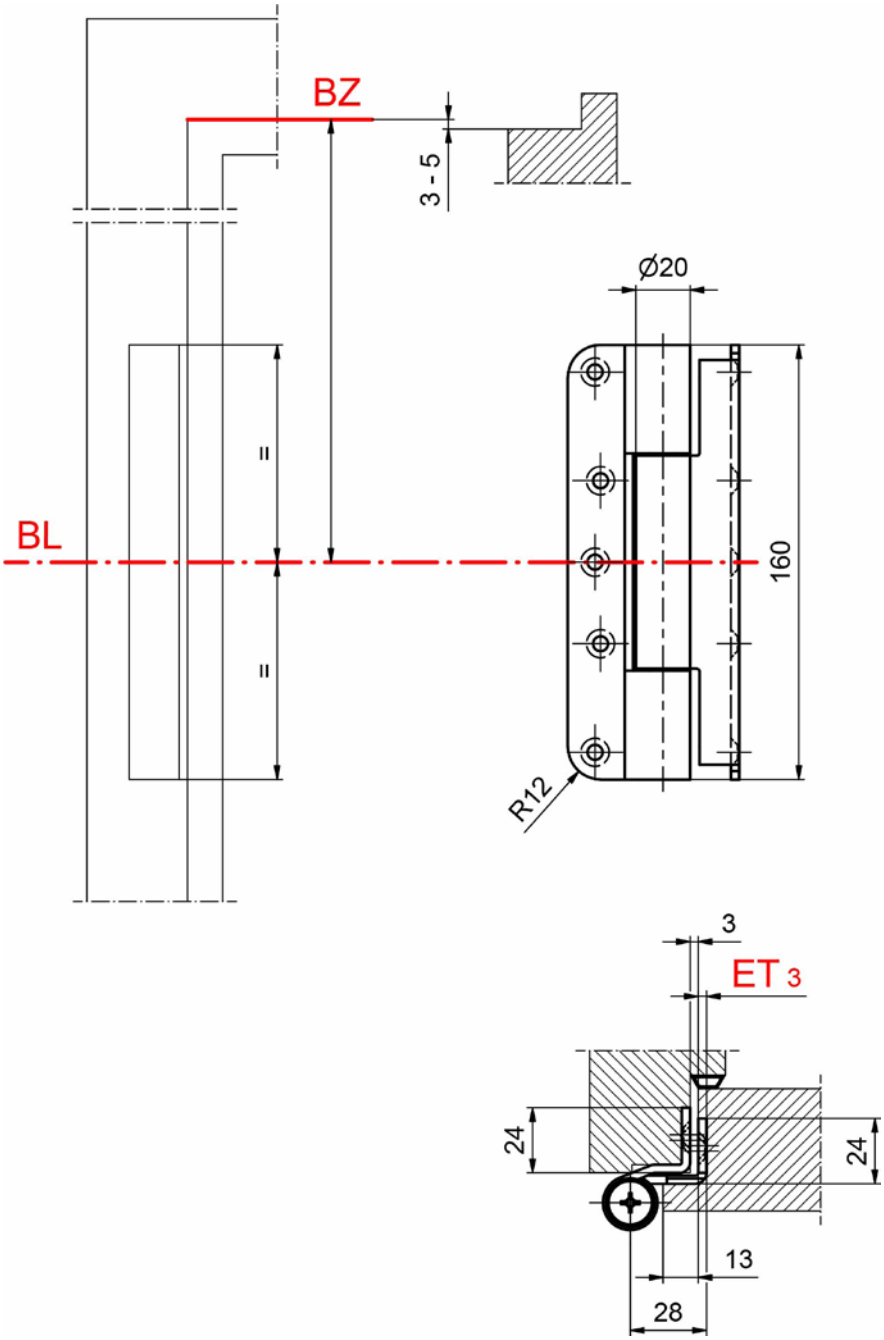

Profil de produit

Pour portes à recouvrement
A monter sur des huisseries monoblocs
Cheville à vis intégrée résistant à la torsion
Paliers invisibles

Exécution standard

Acier inox mat
Taille : 160 mm
Diamètre de rouleau 20 mm
Epaisseur : 3 mm
Capacité de charge : 160 kg
(2 paumelles par vantail 1 x 2 m)

Options

Exécution :
Tige de sécurité (AS)
Cheville 12 x 60 mm
Tête décorative ZK
Surfaces :
Peinture RAL
Revêtement PVD
Chrome brillant
Doré brillant