Glutz

Access Since 1863

50057 Assoluto

Rohrrahmen Drücker mit Federunterstützung

EN 179 | EN 1906 KL 3 | EN 1906 KL 4 | EN 1634 | DIN 18273

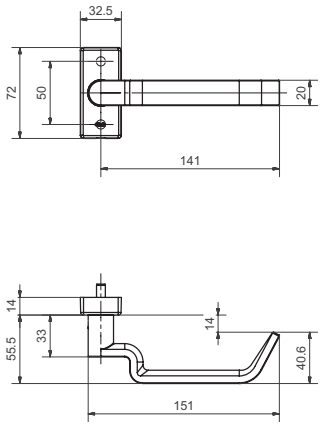

Abbildung mit Rosette 6144C

Produktprofil

Geschäftshäuser, Verwaltungsbauten, gehobener Wohnungsbau

Standardausführungen

Oberfläche Edelstahl matt
Drückerlänge 151 mm, Ø 20 mm
Ausladung 55.5 + 14 mm
Festdrehbare Montage mit easyfix
16 mm Führung Glutz glide, auf 2.5 Mio. Zyklen geprüft
Inklusive Rosette eckig mit Federunterstützung

Wichtiger Hinweis

Um die Gebrauchsklasse 4 nach EN 1906 zu erreichen, wird der Vierkantstift 9mm Stahl oder 8mm Edelstahl benötigt

50057 · 1 · 2 · 3 · 4 · 5 · 6

1 Ausführung	2 Lagerung	3 Vierkant	4 Stiftlänge	5 Material Vierkant	6 Oberfläche
00 Lochteil	**0** glide	**80** 8 mm **90** 9 mm	**00** ohne	**0** ohne Vierkant	**00** Edelstahl matt **99** Auf Anfrage

Vierkant muss separat dazubestellt werden