Glutz
Access Since 1863

E-1123

Gâche à équerre pour gâche électrique 91004, 91005, 91070, 91072

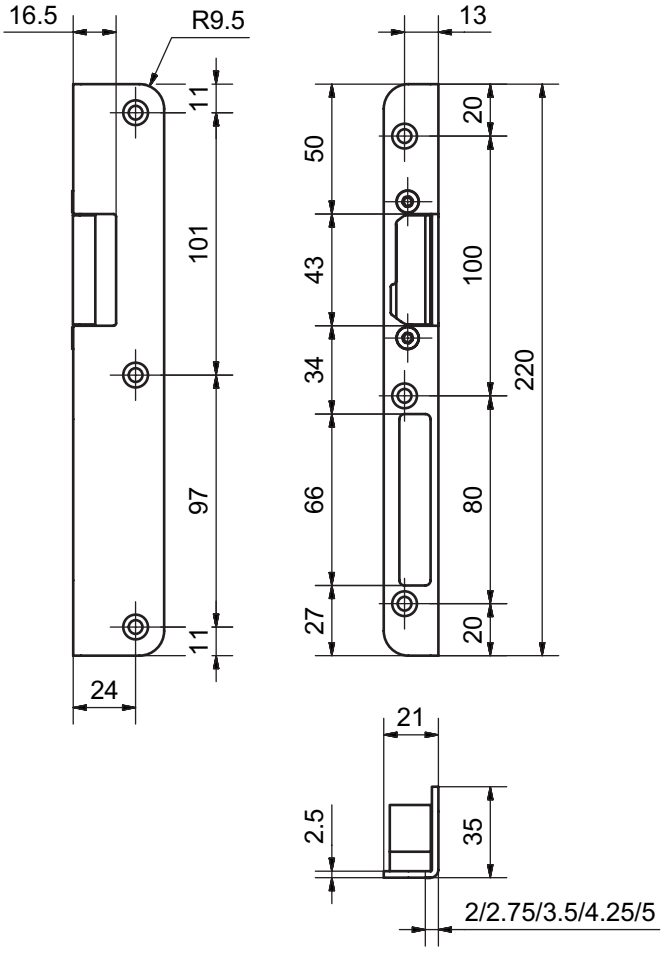

Exécution standard
Arrondie
Galvanisée bleu
Longueur 220 mm
Largeur 21 mm
Renflement 2-5 mm
Indication gauche / droite nécessaire
(L'illustration montre DIN gauche)